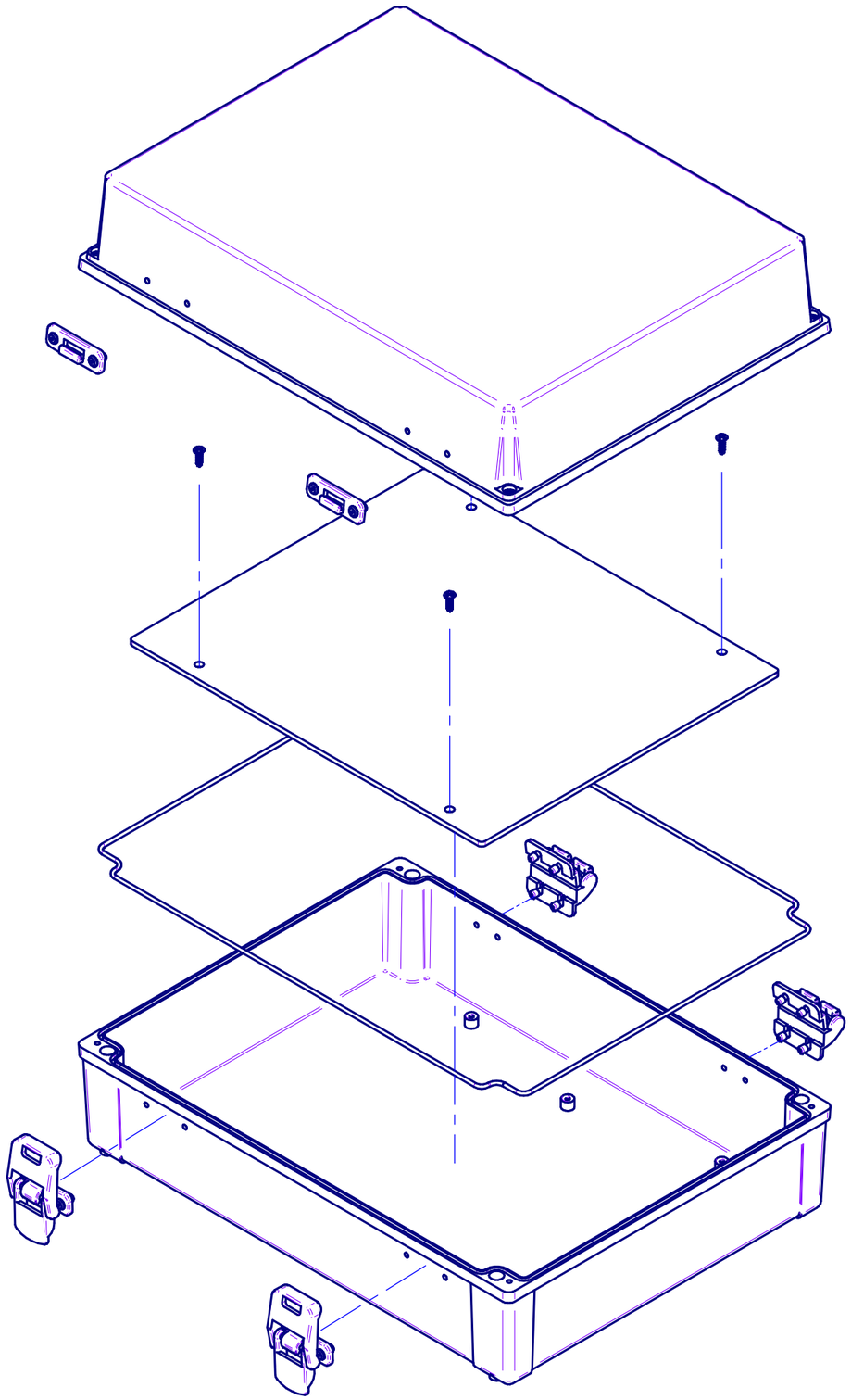

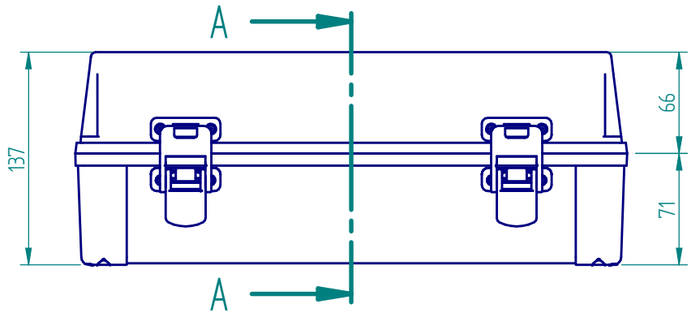
A
A
137
66
71

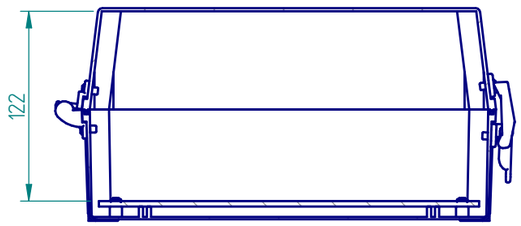
122

SECTION A–A

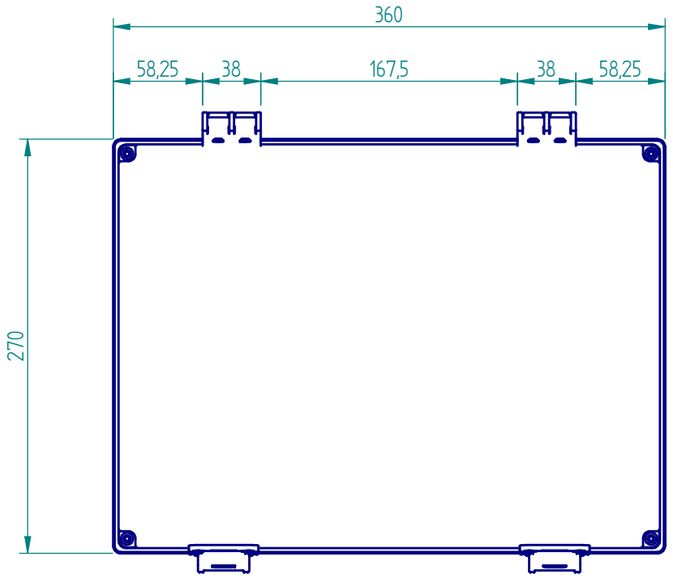
360
58,25
38
167,5
38
58,25
270

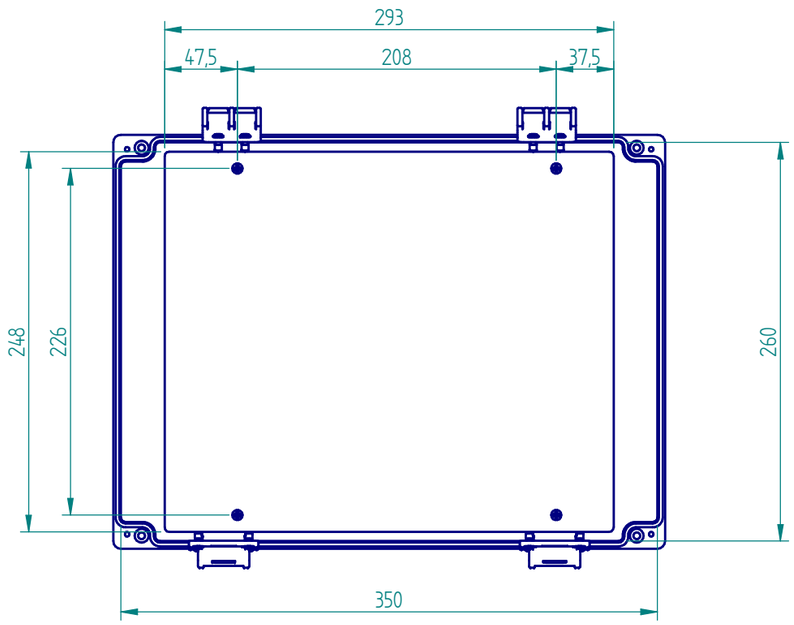
293
47,5
208
37,5
248
226
260
350