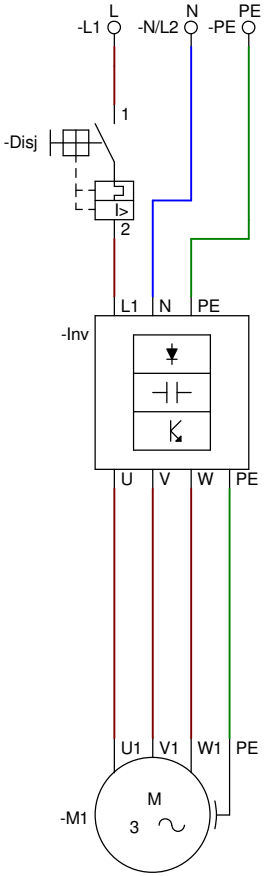

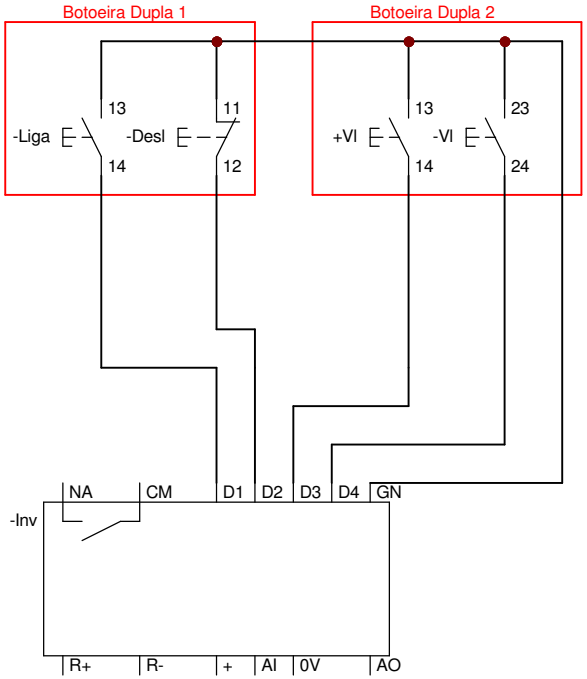

PROGRAMAÇÃO LIGA DESLIGA E CONTROLE DE VELOCIDADE
COM POTENCIÔMETRO ELETRÔNICO.

PARÂMETROS CFW-10
P000: 5
P156: 2.5
P221: 2
P222: 2
P229: 1
P230: 1
P231: 0
P263: 13
P264: 14
P265: 16
P266: 17

PARÂMETROS CFW-100
P000: DISPONÍVEL QUANDO P200=1
P156: 2.5
P220: 1
P221: 7
P222: 7
P224: 1
P226: 0
P227: 1
P263: 6
P264: 7
P265: 11
P266: 12

Obs: Caso utilize o Inversor em rede bifásica utilize disjuntor bipolar.

Em redes com incidência alta de surtos, utilize fusíveis ultra rápidos.

	Data	Nome	Assinaturas	Entidade	Título	Data 02-Sep-2018	Num: 109 de 109
Desenhado	02/09/2018	AAB		A INSTALADORA	INV POTENCIOMETRO ELETR.	Arquivo: INVERSOR MONO CX	
Verificado							